6000
6000 CNG

Hydro-Straßenreinigungsmaschine

DULEVO
FAYAT GROUP

Die Straßenreinigungsmaschinen Dulevo 6000Hydro und 6000Hydro CNG eignen sich idealerweise für die Hochdruckreinigung und -sanierung von städtischen Umgebungen.

Die methangasbetriebene Kehrmaschine 6000 Hydro CNG, wurde von Dulevo unter Beibehaltung der gewohnten Reinigungsleistung entwickelt, wobei Umweltschutzkriterien zur Wahrung des Wohlbefindens der Stadtbürger berücksichtigt wurden

Sie eignet sich für jede Reinigungsanforderung in jeder Umgebung und passt sich perfekt an jede städtische und nichtstädtische Situation an: von der großen Allee bis zur Einfahrt im historischen Zentrum, Arkaden, Bürgersteigen, Hafengebieten, lokalen Märkten und allen Orten, an denen ein hohes Maß an Hygiene erforderlich ist. Die Baureihen 6000 Hydro und 6000 Hydro CNG sind mit einem voll inspzierbaren Edelstahltank ausgestattet.

Die Straßenreinigungsmaschinen können mit einem vertikalen Waschbarren und einer Lanze für die Reinigung von Wänden und schwer zugänglichen Bereichen ausgestattet werden; dank dieser besonderen Vorrichtung kann die Lanze problemlos in einer Entfernung von 18 Metern von der Maschine reinigen. Der Frontbarren, der aus nicht weniger als elf Düsen für die Frontalreinigung und zwei für die Seitenreinigung besteht, befindet sich unter dem Fahrerhaus und kann hydraulisch in Neigung und Bodenhöhe verstellt werden, so dass die Reinigung in Bereichen mit vielen parkenden Autos, Marktständen usw. einfach und wirksam ist.

HYDRO

Das Fahrerhaus wurde für maximalen Fahrerkomfort und einfache Bedienung konzipiert. Das komfortable, schallgedämmte und mit großen Glasflächen ausgestattete Fahrerhaus dieser beiden Straßenreinigungsmaschinen gestaltet die Arbeit ist unter allen Einsatzbedingungen angenehm. Der hydrostatische Antrieb, die Servolenkung und die wenigen Bedienelemente machen die Bedienung des Fahrzeugs einfach und angenehm.

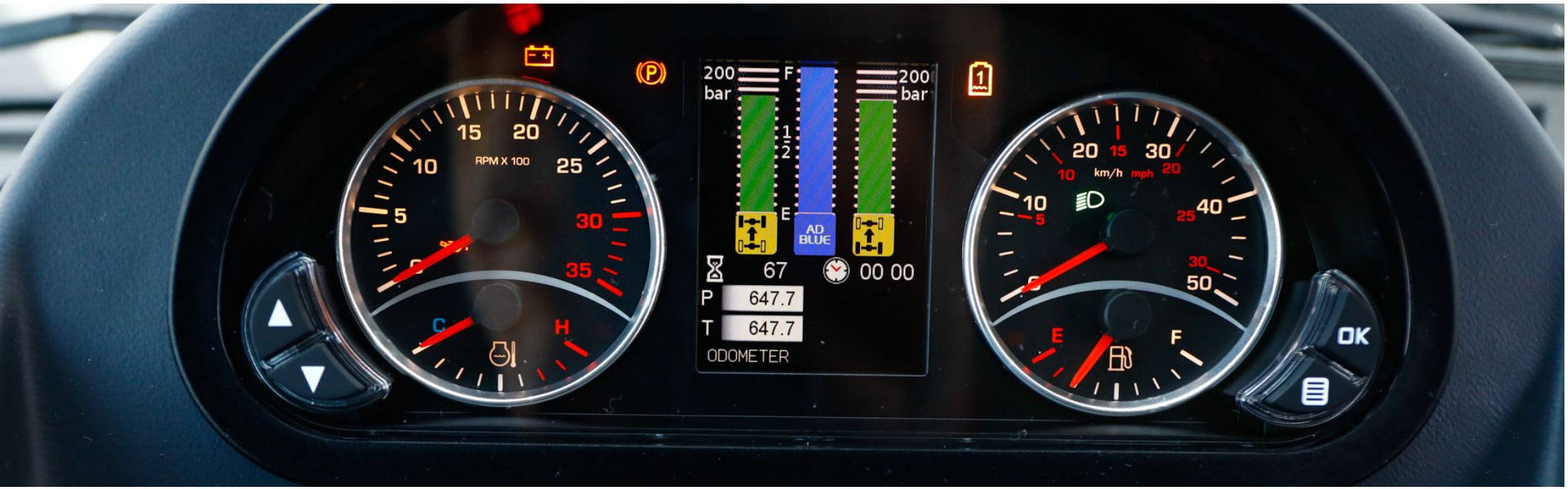

Die Maschinen können je nach Kundenwunsch mit Hochdrucksystemen, automatischen Dosiersystemen für das Desinfektionsmittel und mit Hilfsarmen für die gleichzeitige Arbeit von zwei Bedienern (Waschen mit Frontbügel und Waschen mit Bediener am Boden) ausgestattet werden.

HYDRO

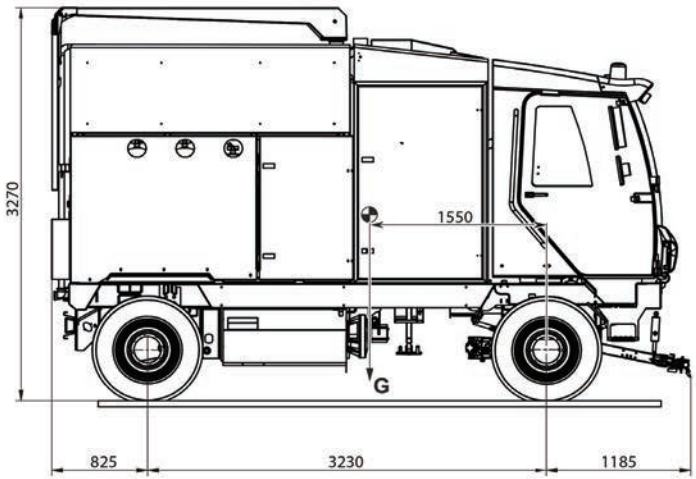

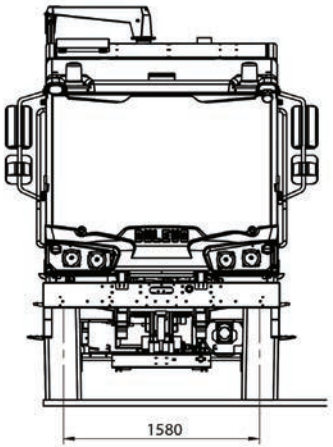

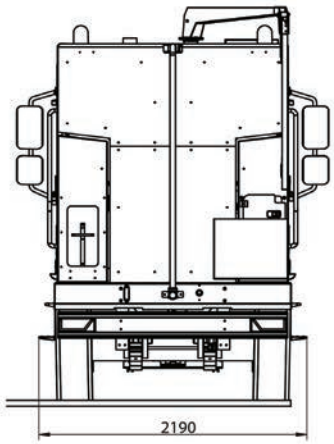

Technische Daten		**6000Hydro**	**6000Hydro CNG**
Reinigungsbahn:			
- mit Standardbarren	mm	2800	
- mit ausfahrbarem Barren (opt.)	mm	3200	
Fassungsvermögen des Wasser-behälters	L	5900	4400
Sitze in der Kabine	Nr.	2 (3)	
Stundenleistung	m^2/h	32000	
Höchstgeschwindigkeit	km/h	25 - 40	
Wendekreisdurchmesser (zwischen den Bordsteinen)	mm	9360	
Motor-Hersteller		FPT industrial (Iveco)	
Motoremissionen		EURO 6 STEP C	
Versorgung		Diesel	CNG

COD. F034NF0000 Ed. 00-2022 © (copyright) 2014 Dulevo International S.p.a

Les données techniques indiquées dans ce catalogue sont modi iables à tout moment et sans préavis par le constructeur.

Dulevo International S.p.A.
Via Giovannino Guareschi, 1
43012 Fontanellato (PR) Italia
Tel: +39-0521-827711
Fax: +39-0521-827795
www.dulevo.com